ECKART

TAUCH- UND LANGWELLENPUMPEN

MAGNUM LP/LE/S

Die horizontal und vertikal schwenkbare Rührdüse sorgt für beste Homogenisierung

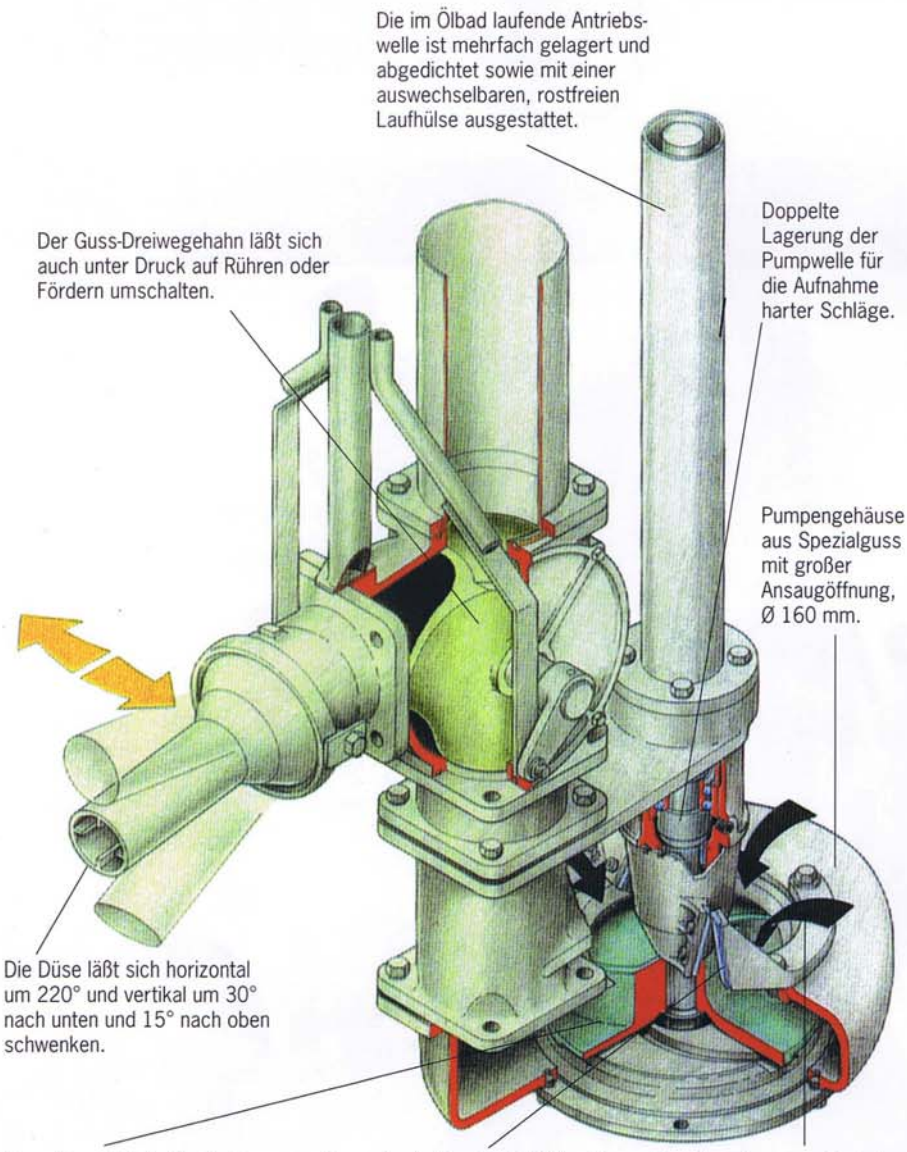

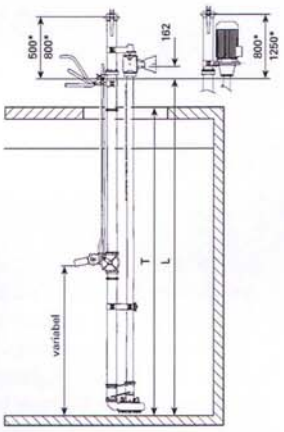

MAGNUM LP / MAGNUM LE

Baulänge 2 – 5 m, abgestuft in 0,5 m.
Mindestgrubenöffnung 60 x 80 cm.
Sämtliche LE- und LP-Pumpen sind wahlweise ohne, mit einer oder mit zwei Rührdüsen erhältlich.

*) Anschlussrohr HK 133, Länge in mm wählbar

Modell	2,0	2,5	3,0	3,5	4,0	4,5	5,0
Grubentiefe T*m	2,30	2,80	3,30	3,80	4,30	4,80	5,30
Länge L m	2,73	3,23	3,73	4,23	4,73	5,23	5,73

*) incl. Decke

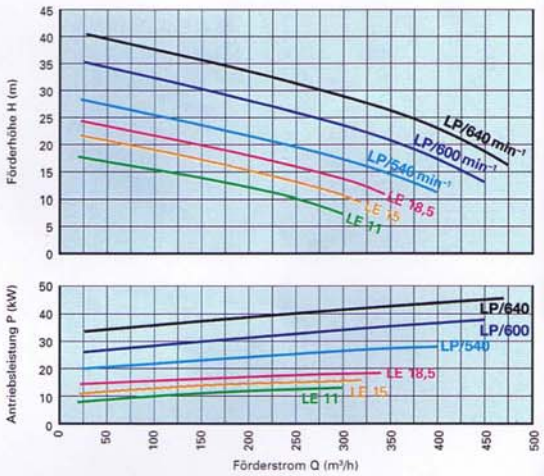

*) Alle Werte gelten für Wasser

MAGNUM	LP 55	LE 11	LE 15	LE 18,5
Antriebsleistung Traktor kW	40	–	–	–
Antriebsleistung Elektro kW	–	11,0	15,0	18,5
Antriebsdrehzahl in min⁻¹	540	1500	1500	1500
Förderstrom in m3/h	40–360	40–240	40–270	40–300
Förderhöhe in m	28,5–15	17–11	20–12	22–13

Kräftiges Winkelgetriebe mit Dauerschmierung.

Feuerverzinkter Pumpenwagen für den Transport mit dem Traktor, mit robuster Seilwinde zum Einschwenken, Absenken und heben der Pumpe.

Einfachstes Handling: leichtes und rasches Einhängen des Wagens in die 3-Punkt-Traktor-Hydraulik möglich.

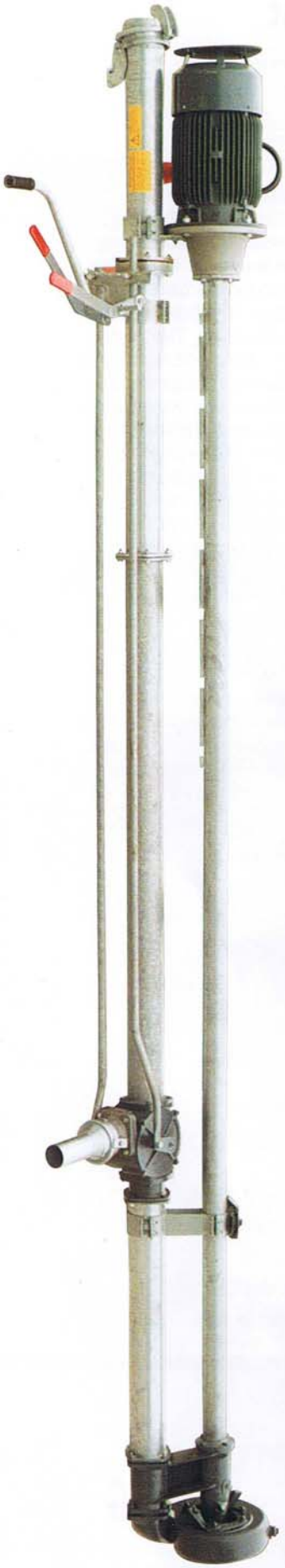

Typische Einsatzmöglichkeiten:

- **Rühren***
- **Fassfüllen**
- **Spülen**
- **Umpumpen**

*) Aufgrund höherer verfügbarer Antriebsleistung ist besonders die MAGNUM LP 55 für große Rührleistung und dickere Gülle mit größerem Feststoffanteil geeignet.

Rührdüse mit großem Schwenkbereich

Die Rührleistung ist enorm. Selbst zähe, mächtige Schwimmdecken werden in kurzer Zeit aufgelöst. Alle Fest- und Faserstoffe werden von der Pumpe zerkleinert und zu einer homogenen Flüssigkeit gemischt.

LE-Pumpe zum Umpumpen, fix installiert

Pumpenwagen hydraulisch

Das Hubgestell mit zwei Hydraulikzylindern und Steuerventilen ermöglicht eine wesentlich bequemere Bedienung der Pumpe wie Schwenken, Heben und Absenken in die Grube.

Pumpenwagen für 3 m Absenkbereich

Hubmast für offene Grube mit Seilwinde

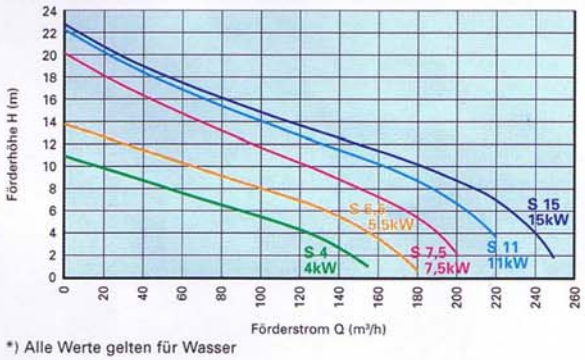

*) Alle Werte gelten für Wasser

MAGNUM	S 4	S 5,5	S 7,5	S 11	S 15
Antriebsleistung in kW	4	5,5	7,5	11	15
Antriebsdrehzahl in min^{-1}	1440	1445	1450	1400	1450
Förderstrom in m3/h	20-140	20-160	20-190	20-220	20-240
Förderhöhe in m	9,5-3	12,5-3,5	18-5	20-5	21-5

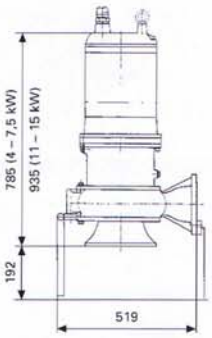

MAGNUM

Die Original ECKART-Steuerung mit eingebautem Thermistorauslöserrelais und Überstromrelais bietet optimalen Motorschutz

Starkes Gummikabel
12 x 2,5 Kabelverschraubung mit Zugentlastung und vielpoligem Stecker.

Ölvorlage
Zum Schutz der Gleitringdichtung

Flanschscheibe und Gegenscheibe
Besondere Oberflächenbehandlung, daher verschleißfest und korrosionsbeständig. Abfangen von Stößen beim Schneiden von großen Fremdkörpern.

Laufrad
Spezialguss mit gehärteten Schneidkanten. Schraubenförmiges Laufradzentrum, daher gutes Saugvermögen und hohe Dickstofftauglichkeit.

Schneidglocke
Hochwertiges Gussmaterial mit gehärteten Schneidkanten, daher große Lebensdauer. Gute Schneidwirkung über Schneidkanten und Laufrad. Enormes Ansaugvermögen durch großen Einlaufdurchmesser.

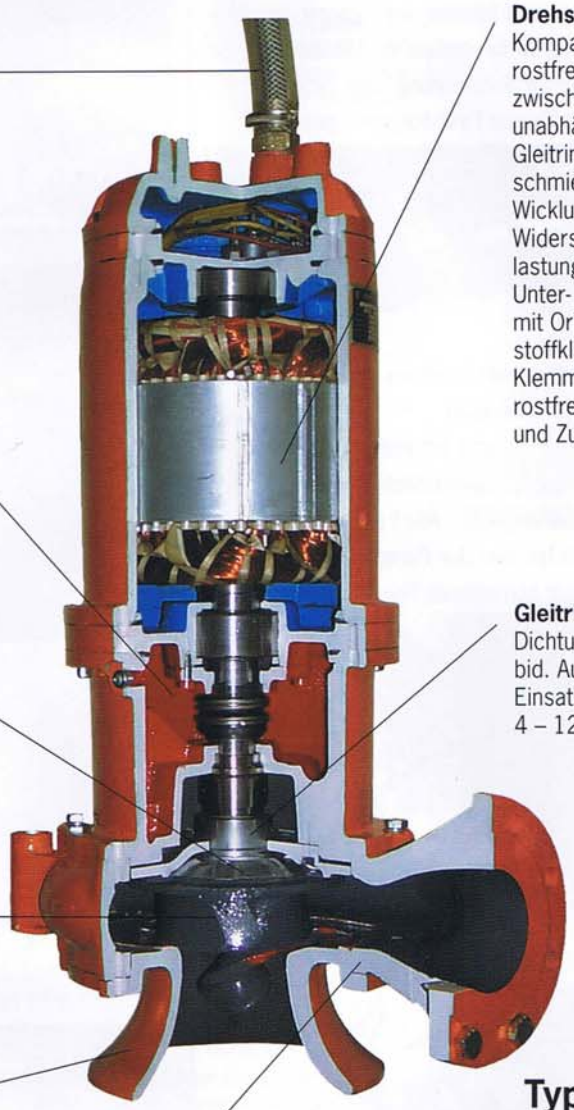

Radialgehäuse
Förderkanal groß dimensioniert, daher verstopfungsfreie Förderung bei Dickstoff.

Drehstromtauchmotor
Kompakte Bauform. Kurze, stabile und rostfreie Motorwelle. Wellenabdichtung zwischen Pumpe und Motor durch zwei unabhängig voneinander arbeitenden Gleitringdichtungen. Kugellager dauergeschmiert und wartungsfrei. Thermischer Wicklungsschutz – temperaturabhängige Widerstände – dadurch Schutz bei Überlastung, Blockade und Phasenausfall sowie Unter- und Überspannung (in Verbindung mit Original ECKART Steuerung). Isolierstoffklasse F (150 °C), Schutzart IP68. Klemmkasten mit 3 Stück Tragringen M12 rostfrei – Kabeleinführung in Achsrichtung und Zugentlastung im Motorraum.

Gleitringdichtung
Dichtung mit Gleitflächen aus Siliziumkarbid. Auch für abrasive Medien geeignet. Einsatz bei Fördermedien mit pH-Wert von 4 – 12.

Typische Einsatzmöglichkeiten

- **Aufrühren (ab 7,5 kW)**
- **Spülen über Rührleitung**
- **Fassfüllen**
- **Umpumpen von Grube zu Grube oder in Silo**

Ihr Fachhändler:

ECKART
Ein Unternehmen der BAUER-Gruppe

Eckart Maschinenbau GmbH
Urlading 25
D-94571 Schaufling
Telefon + 49 9904 81104-0
Telefax + 49 9904 81104-55
info@eckart-maschinenbau.de
www.eckart-maschinenbau.de