Eckart Maschinenbau GmbH
Urlading 25
94571 Schaufling

Ersatzteilliste Verdrängerpumpe
- Antriebskopf für E4000 GLD

Pos.	Bestellnummer	Bezeichnung	Stück
1	93077514	Mutter KM 8 SKF	2
2	E0460709	Nilosring 30308 AV	1
3	93074435	Zwischenring 20 x DM 75 x 40	1
4	93062657	Distanzring 9 x DM 90 x 2	1
5	93074402	Kegelrollenlager	2
6	93062656	Antriebsgehäuse	1
7	E0460710	Rundschnurring R 94,5 x 3	1
8	93074670	Inbusschraube M 6 x 15 verchromt	2
9	93074437	Gleitringdichtung 70 x 55,5 x 22	1
10	93074436	Laufring 90 x 60 x 24	1
12	E0460712	Simmerring 90 x 75 x 8 BA	2
13	E0460713	Rundschnurring 39,2 x 3	1
14	93074789	Verschlussschraube 16 x 1,5	2
15	93074827	Dichtring 16x22x1,5	2
16	93074433	Dichtungsring 135	1
19	E4210100	Antriebswelle E4000 GLD	1

Achtung:
Bei Ersatzteilbestellung bitte immer angeben:
Bestellnummer, Postitionsnummer, Bezeichnung, Typ, Gerätenummer.
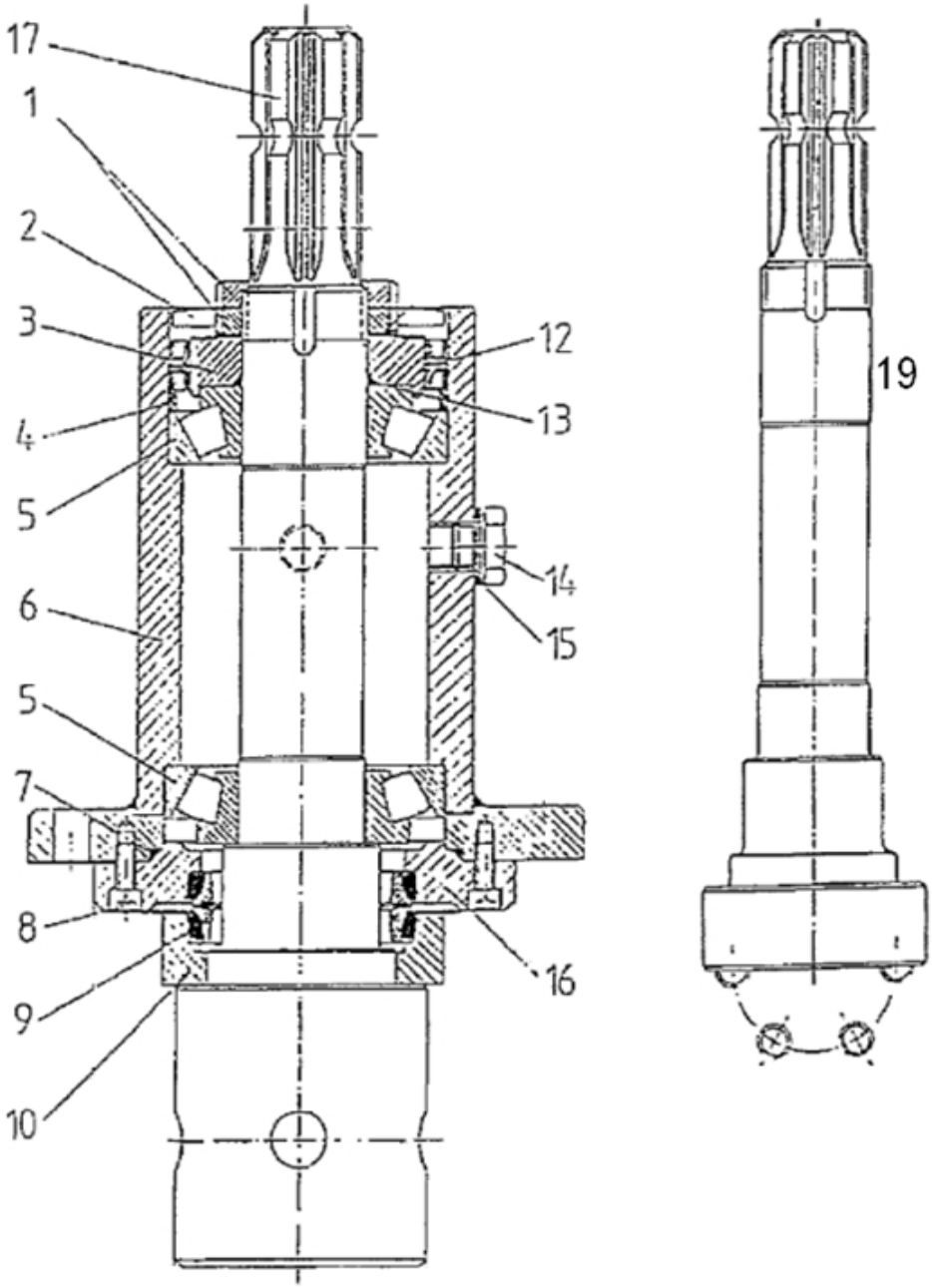
Antriebskopf
E 4000 GLD